中学生男子

		1	2	3	勝敗	順位
1	佐鳴台LTC		21 12	02 02	1 - 3	2
2	浜松日体中	12 21		02 02	1 - 3	2
3	ITA浜松	20 20	20 20		4 - 0	1

一般男子

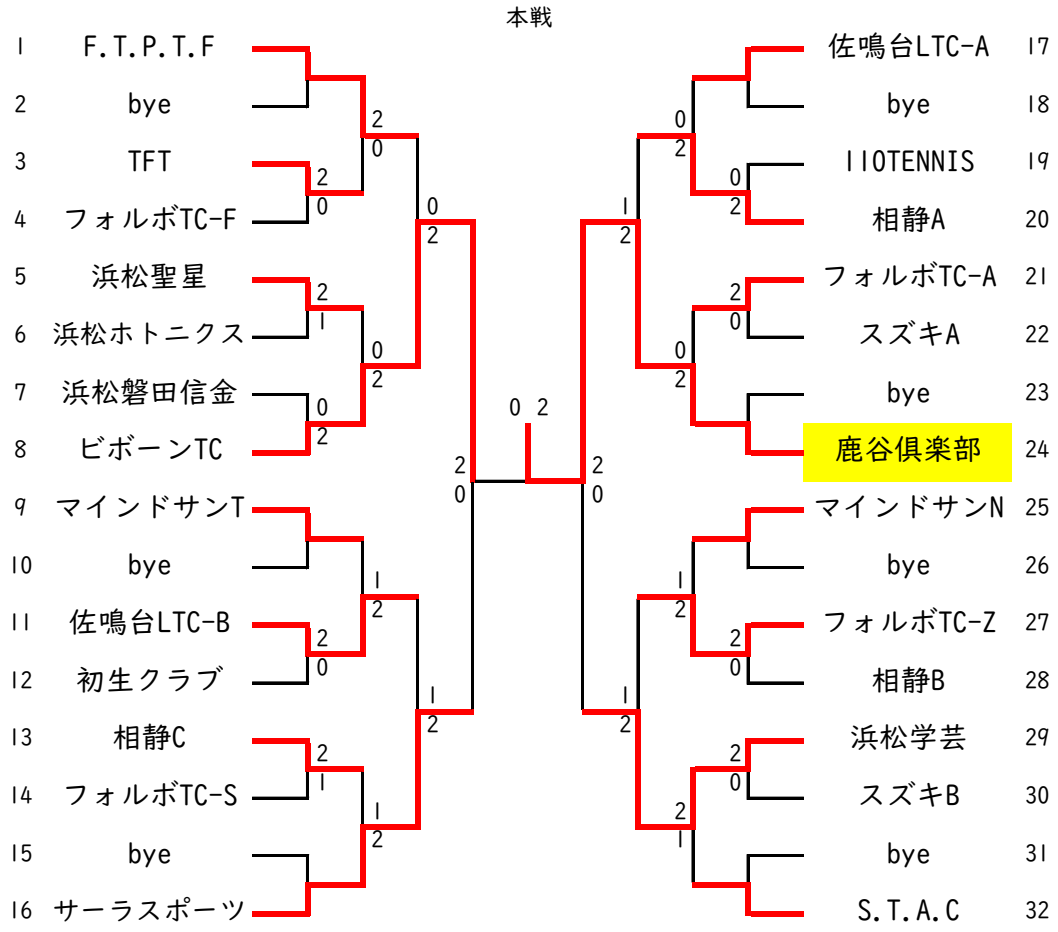

45歳以上男子

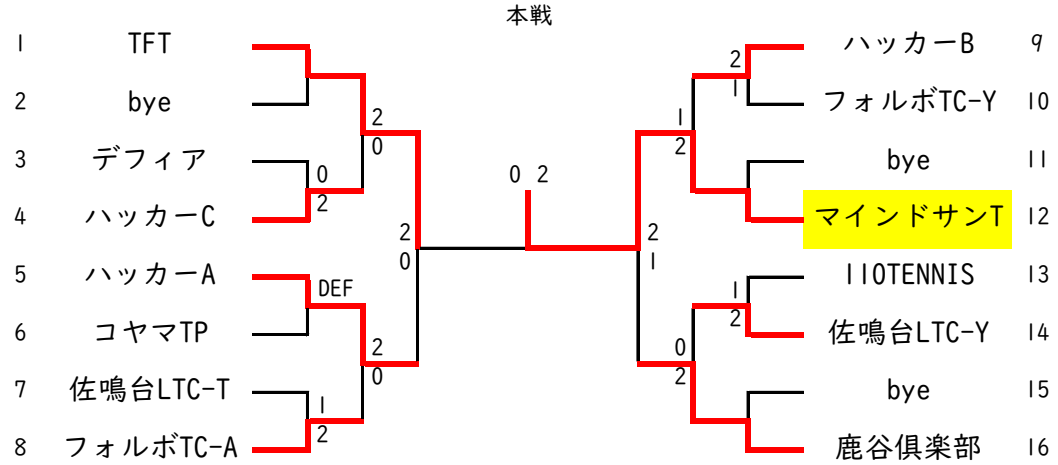

55歳以上男子

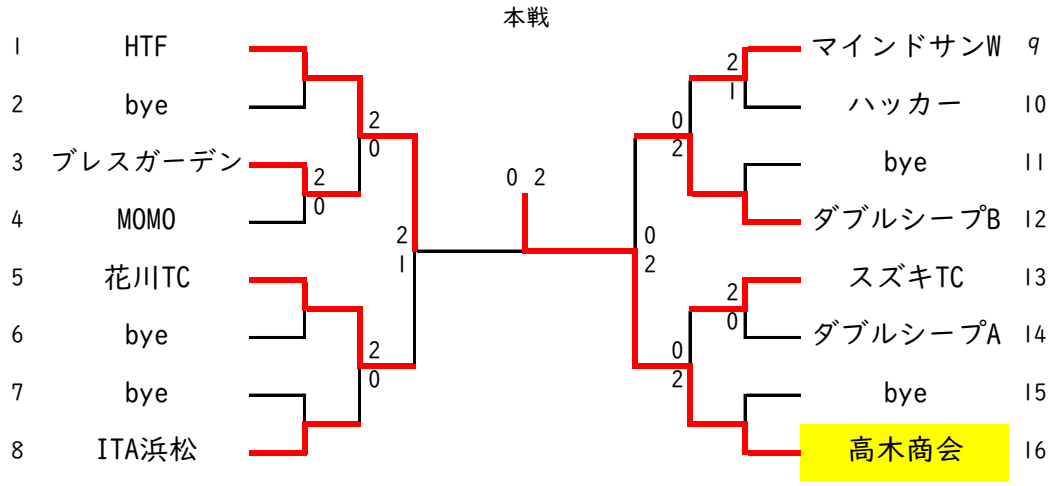

一般女子

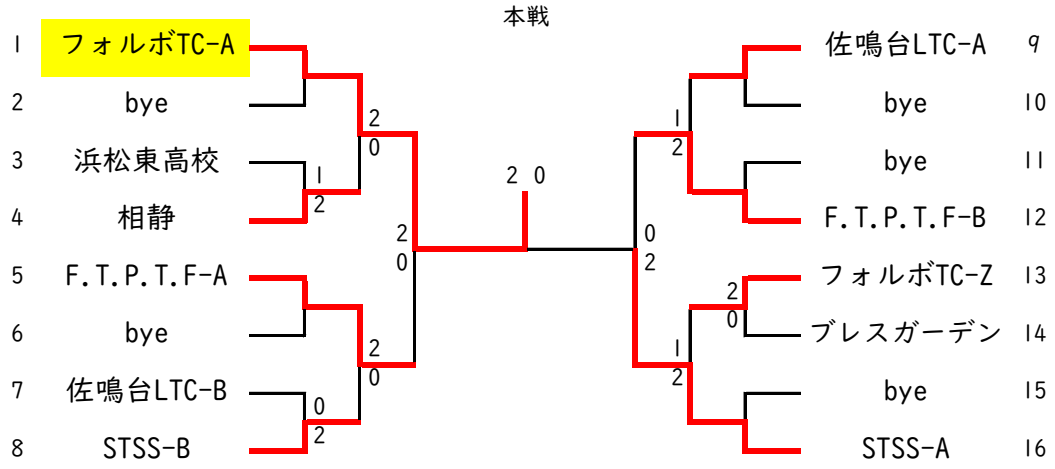
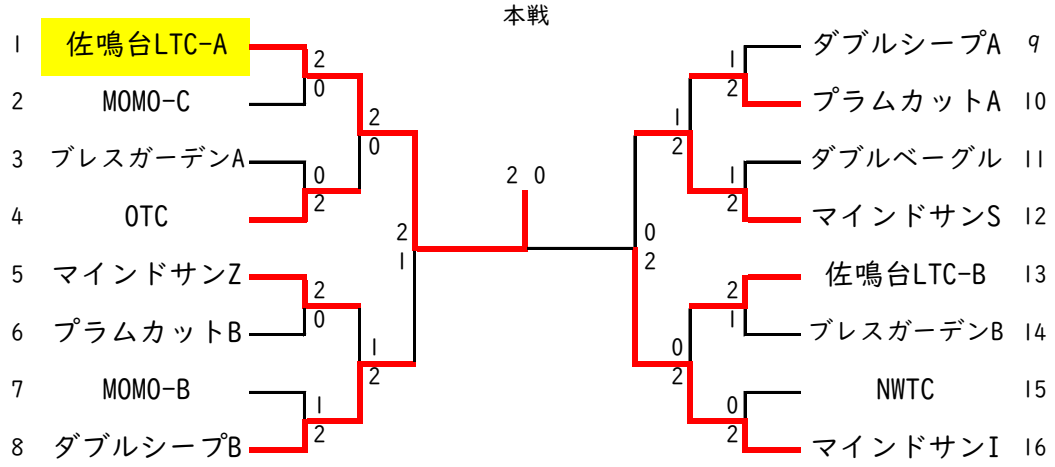
45歳以上女子