45歳男子

14日　QFまで　1セットマッチ
21日　8:00　SF・F　3セットマッチファイナルセットスーパータイブレーク10ポイント

NO・1

1R　8:00
2R　9:00

1	夏目　佳浩	ヤマハTC
2	bye	
3	小野　准	Wベーグル
4	平野　克典	WishTC
5	中村　宗伸	NWTC
6	bye	
7	bye	
8	内藤　匡樹	国府台T・C
9	山田　芳弘	Red　sox
10	bye	
11	bye	
12	神谷　直樹	サーラスポーツ
13	寺島　靖人	ヤマハ発動機
14	bye	
15	bye	
16	伊ヶ崎　泰則	ホトニクス
17	鈴木　府文	Red　sox
18	bye	
19	小出　浩通	サーラ
20	白崎　直彦	佐鳴台LTC
21	佐田　勝彦	坪井クラブ
22	bye	
23	bye	
24	横井　伸一	NWTC
25	佐野　喜昭	駿河台LTC
26	bye	
27	bye	
28	永井　真令希	Red　sox
29	若山　照善	笑点庭球倶楽部
30	bye	
31	bye	
32	不動　孝明	SSS

夏目　佳浩　61
平野　克典　61
夏目　佳浩　60
内藤　匡樹　60
夏目　佳浩　60
山田　芳弘　64
伊ヶ崎　泰則　60
伊ヶ崎　泰則　75

鈴木　府文　63
白崎　直彦　61
佐田　勝彦　64
佐田　勝彦　76(5)
若山　照善　75
永井　真令希　64
若山　照善　64
若山　照善　62

夏目　佳浩　W.O

Final

夏目　佳浩　ヤマハTC　62　61　石田　登　駿河台LTC

夏目　佳浩

NO・2

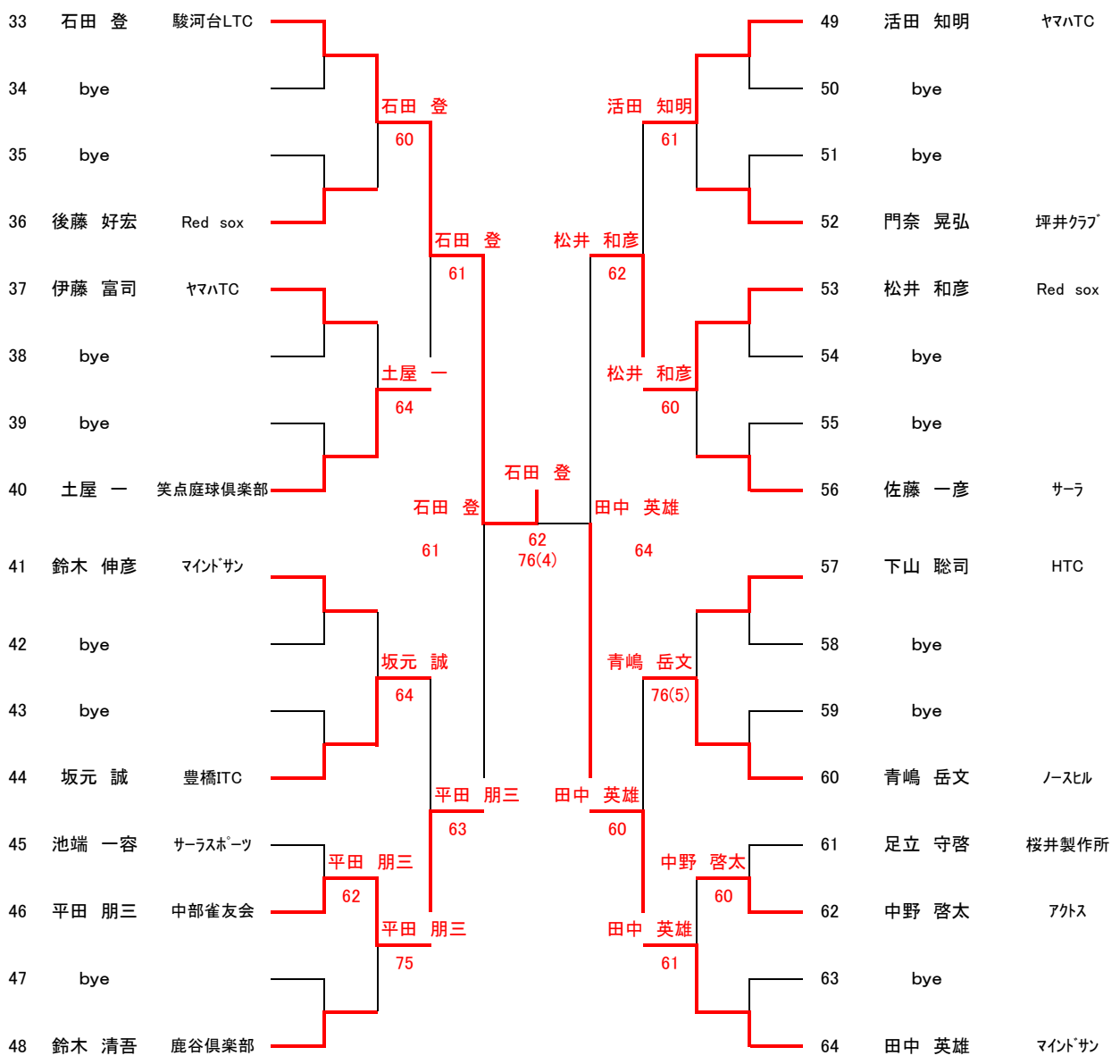
33 石田 登 駿河台LTC
34 bye
35 bye
36 後藤 好宏 Red sox
37 伊藤 富司 ﾔﾏﾊTC
38 bye
39 bye
40 土屋 一 笑点庭球倶楽部
41 鈴木 伸彦 ﾏｲﾝﾄﾞｻﾝ
42 bye
43 bye
44 坂元 誠 豊橋ITC
45 池端 一容 ｻｰﾗｽﾎﾟｰﾂ
46 平田 朋三 中部雀友会
47 bye
48 鈴木 清吾 鹿谷倶楽部
49 活田 知明 ﾔﾏﾊTC
50 bye
51 bye
52 門奈 晃弘 坪井ｸﾗﾌﾞ
53 松井 和彦 Red sox
54 bye
55 bye
56 佐藤 一彦 ｻｰﾗ
57 下山 聡司 HTC
58 bye
59 bye
60 青嶋 岳文 ﾉｰｽﾋﾙ
61 足立 守啓 桜井製作所
62 中野 啓太 ｱｸﾄｽ
63 bye
64 田中 英雄 ﾏｲﾝﾄﾞｻﾝ
石田 登 60
石田 登 61
土屋 一 64
石田 登 61
坂元 誠 64
平田 朋三 63
平田 朋三 62
平田 朋三 75
石田 登 62 76(4)
活田 知明 61
松井 和彦 62
松井 和彦 60
田中 英雄 64
青嶋 岳文 76(5)
田中 英雄 60
中野 啓太 60
田中 英雄 61