2015　第34回遠州小中学生シングルステニス大会（夏期大会）

2015年8月1日(土)、8月2日(日)　花川運動公園テニスコート
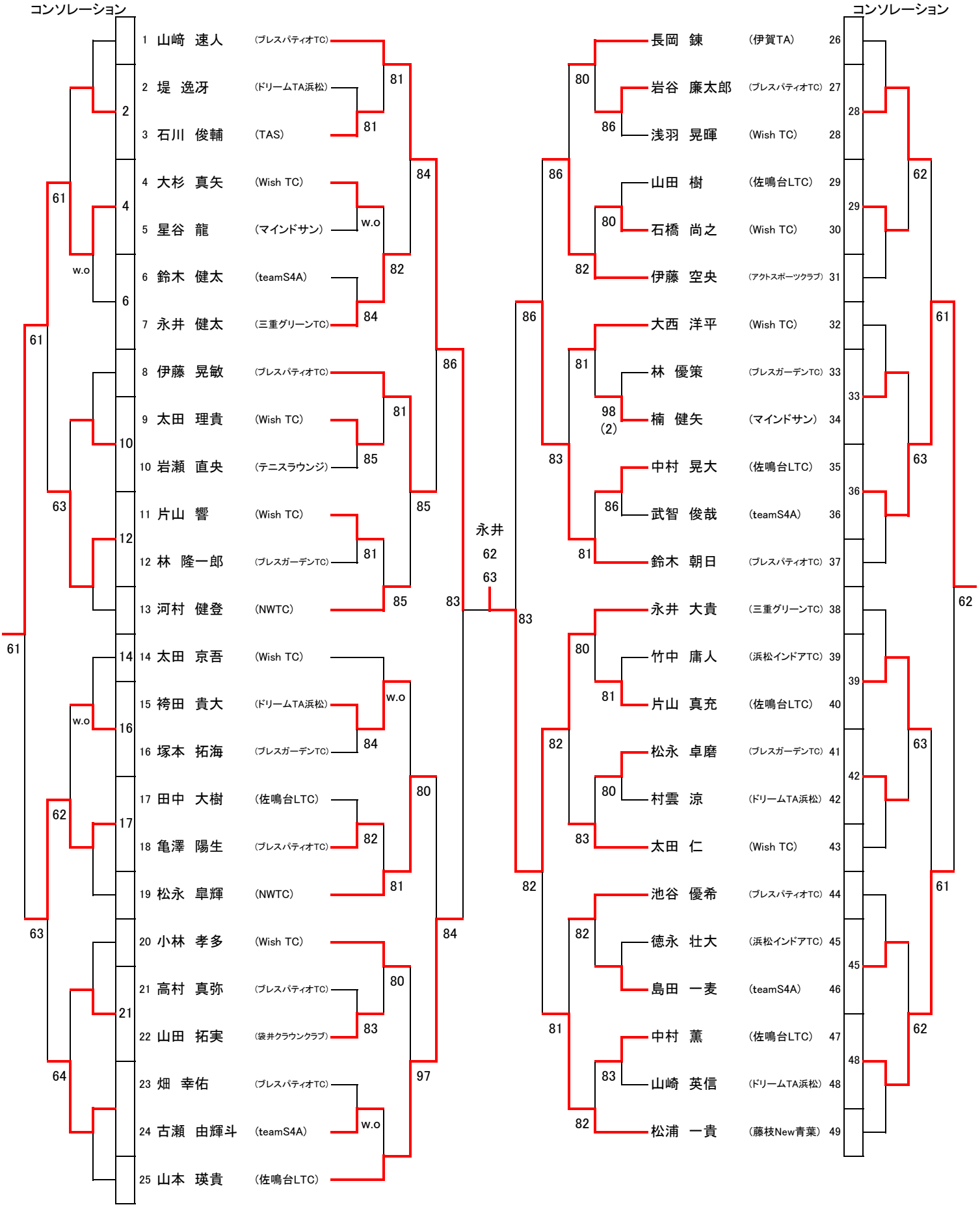
中学生男子の部シングルス