# 第20回遠州小中学生シングルス冬季大会

2013年1月12日(土)13日(日) 14(月)　花川運動公園テニスコート
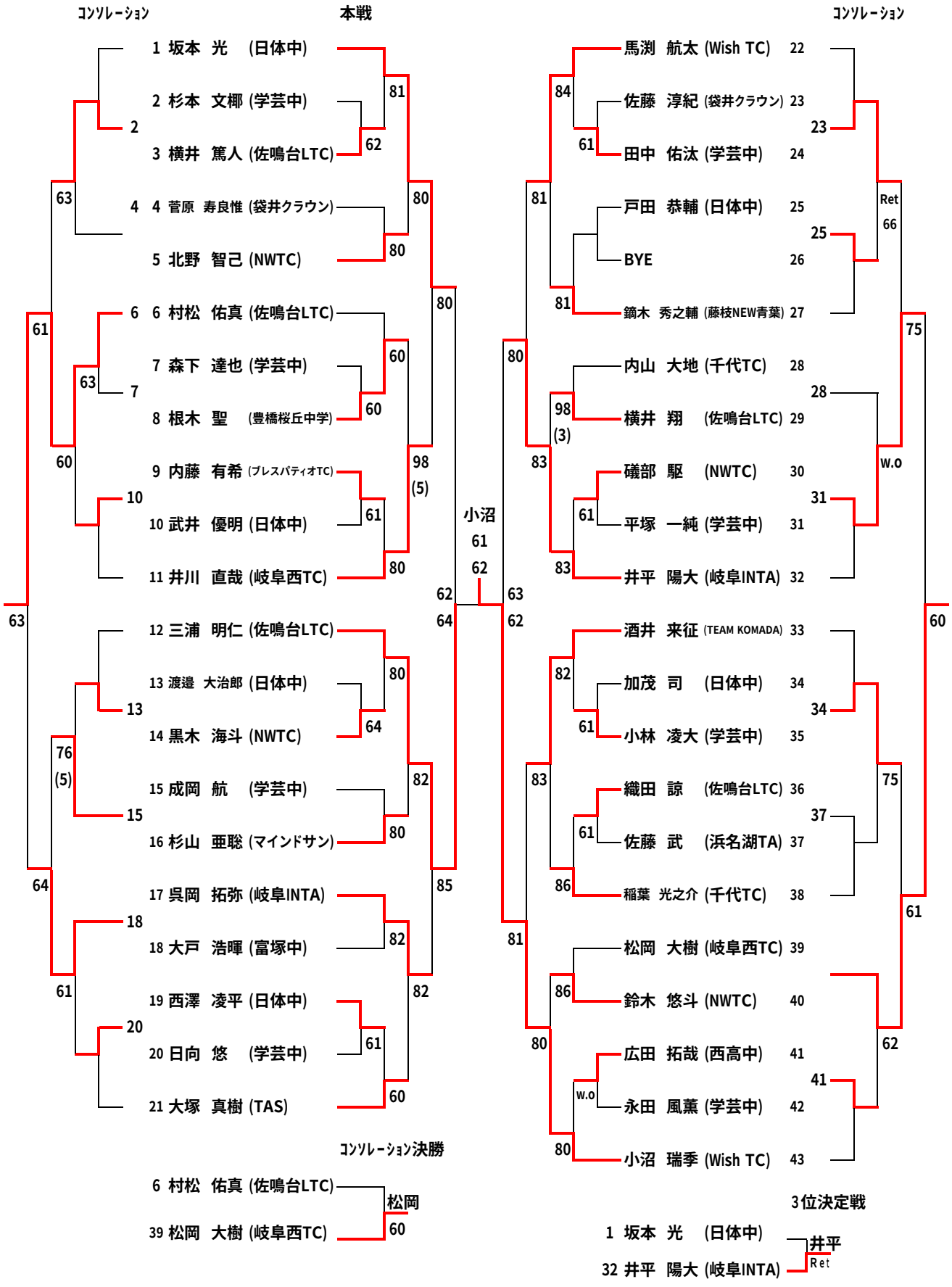
## 16歳以下男子シングルス