第31回遠州小中学生夏期大会

2012年8月4日(土)5日(日)　花川運動公園テニスコート

小学生女子シングルス

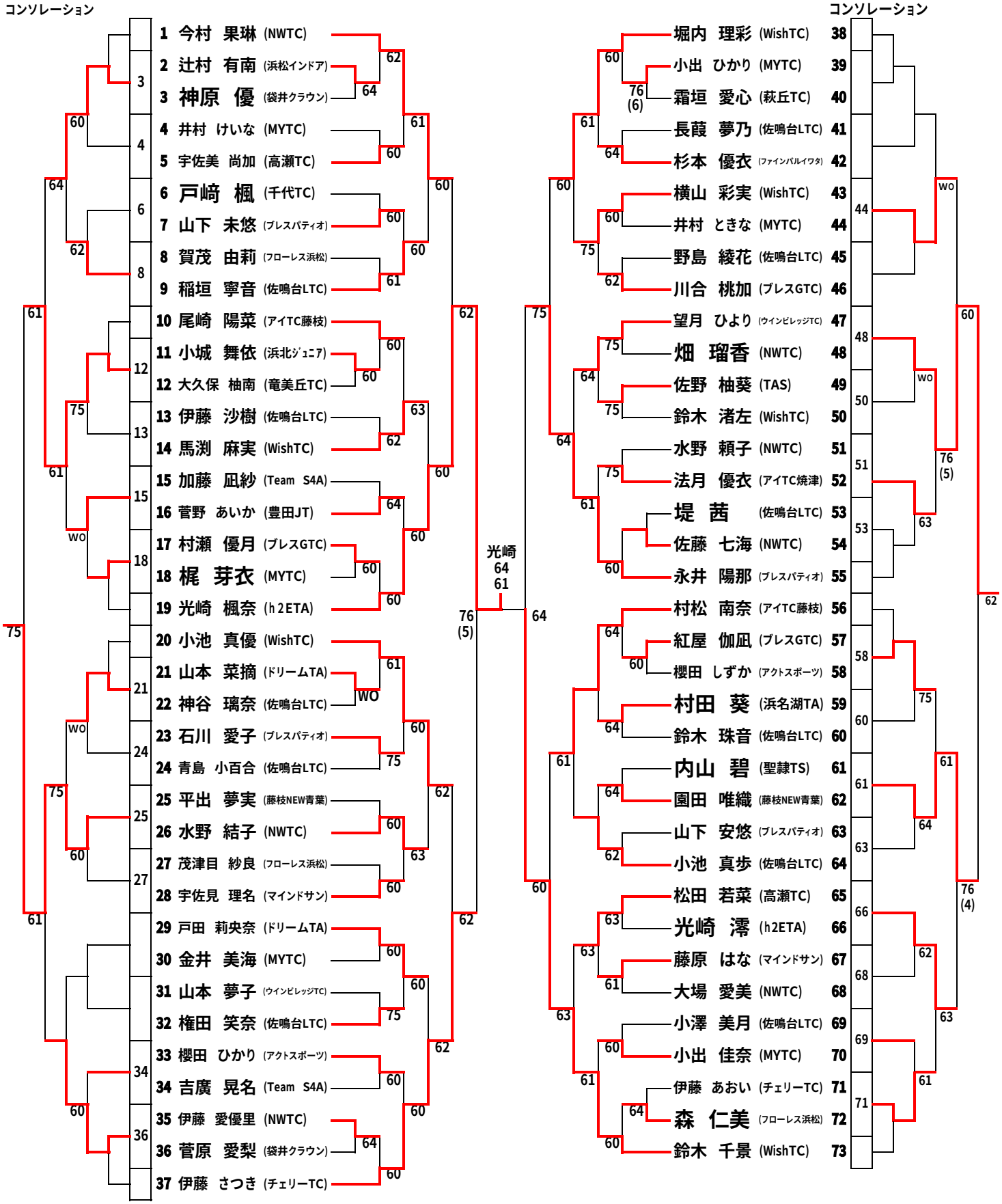

＜ 三位決定戦 ＞

37 伊藤 さつき (チェリーTC)
55 永井 陽那 (ブレスパティオ)
伊藤
62

＜ コンソレ決勝戦 ＞

25 平出 夢実 (藤枝NEW青葉)
48 畑 瑠香 (NWTC)
畑
61